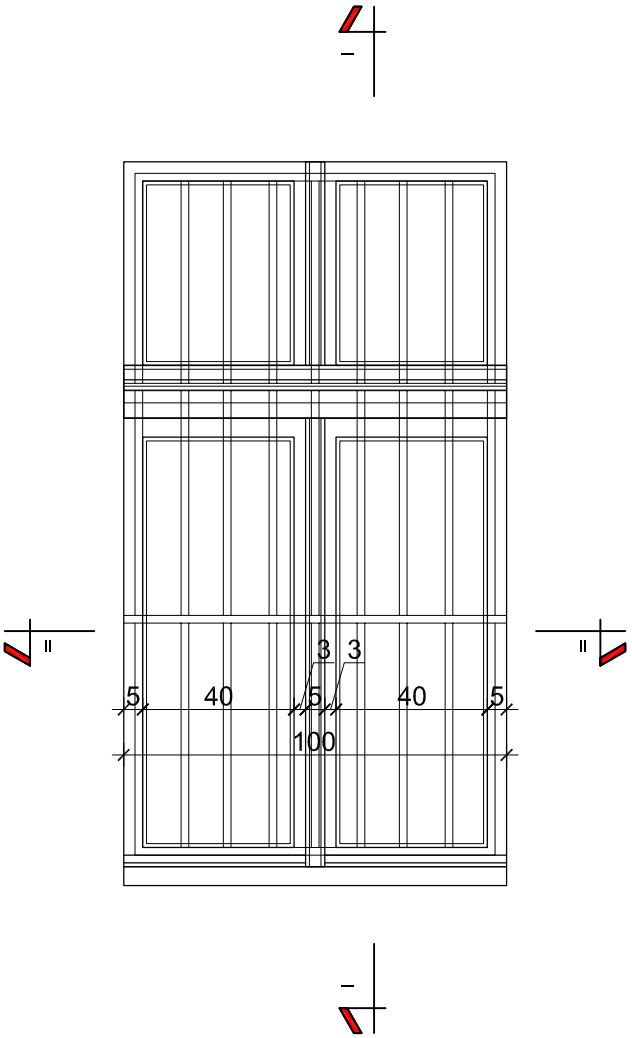

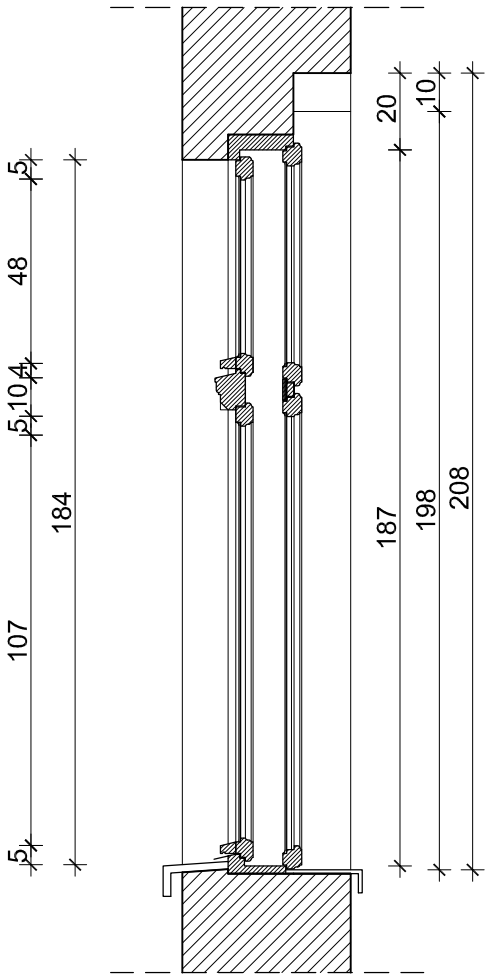

PRZEKRÓJ I-I

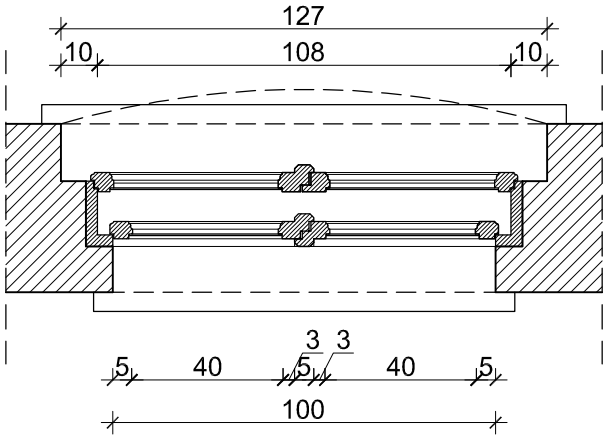

PRZEKRÓJ II-II

ARCHIGRA	BIURO PROJEKTOWE GRAŻYNA RAJEWSKA tel. kom: +48 695 886 598, +48 607 569 726 biuro/ pracownia: 56-400 Oleśnica, ul. Wileńska 3A/2 www.archigra.com.pl archigra@wp.pl		
Nazwa rys.: OKNO - TYPU F-1; POZIOM PARTERU, I PIĘTRA - inw.			Nr rys.: 18 - INW.
Inwestor:	MIASTO I GMINA BIERUTÓW 56-420 BIERUTÓW, UL. MONIUSZKI 12	Data:	Stadium: WYKON.
Projektował:	mgr inż.arch.GRAŻYNA RAJEWSKA nr upr.04 / 04 / DOIA	Podpis:	Branża: ARCH.
Sprawdził:	mgr inż.arch. RENATA DOLIŃSKA nr upr. 151 / 99 / DUW	Podpis:	Branża:
Obiekt: PROJEKT REMONTU ELEWACJI DWÓCH BUDYNKÓW (A i B) URZĘDU MIEJSKIEGO W BIERUTOWIE WRAZ Z WYMIANĄ STROLARKI; Bierutów ul. Stanisława Moniuszki 12 i 13		Skala: 1:20	Nr strony: